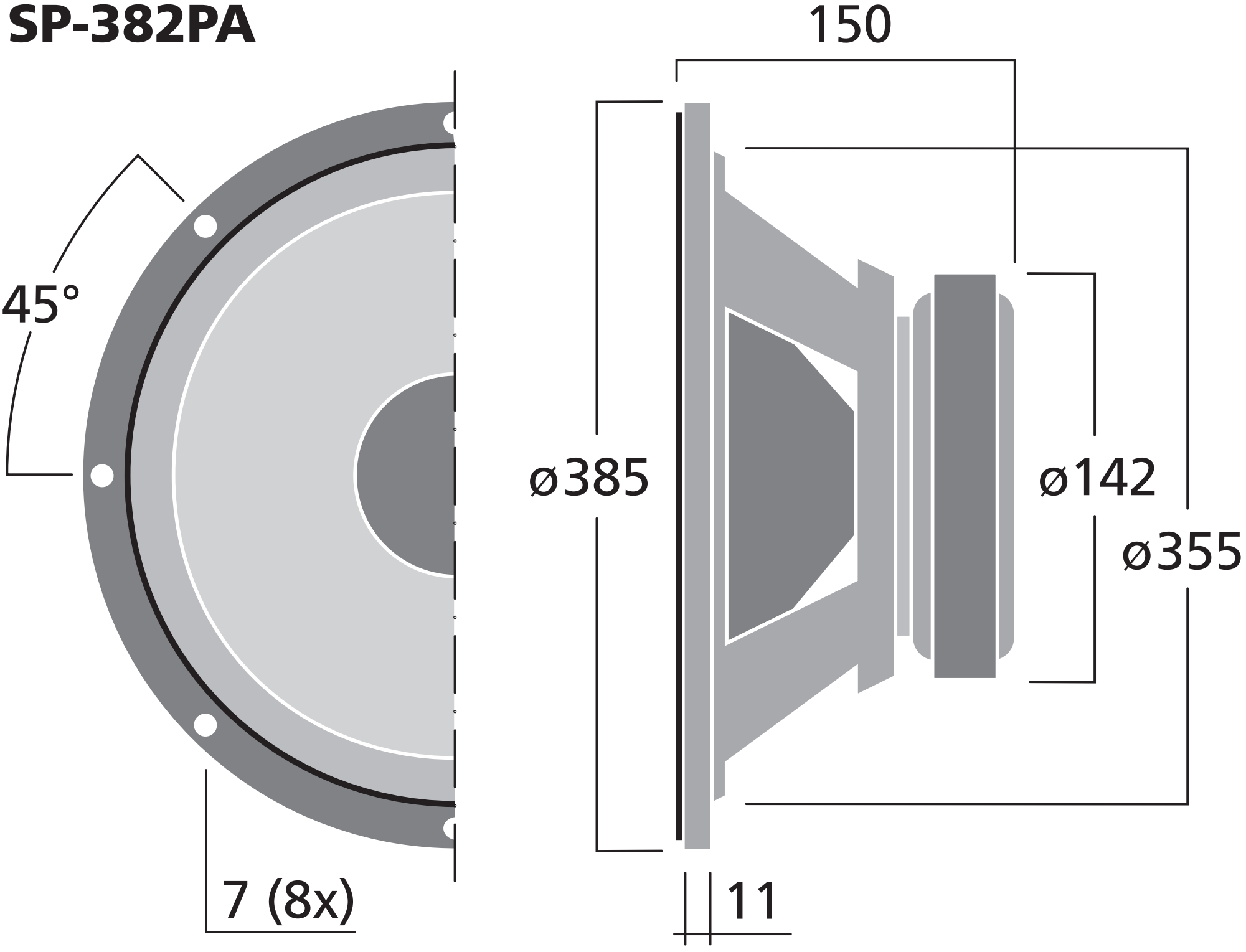SP-382PA