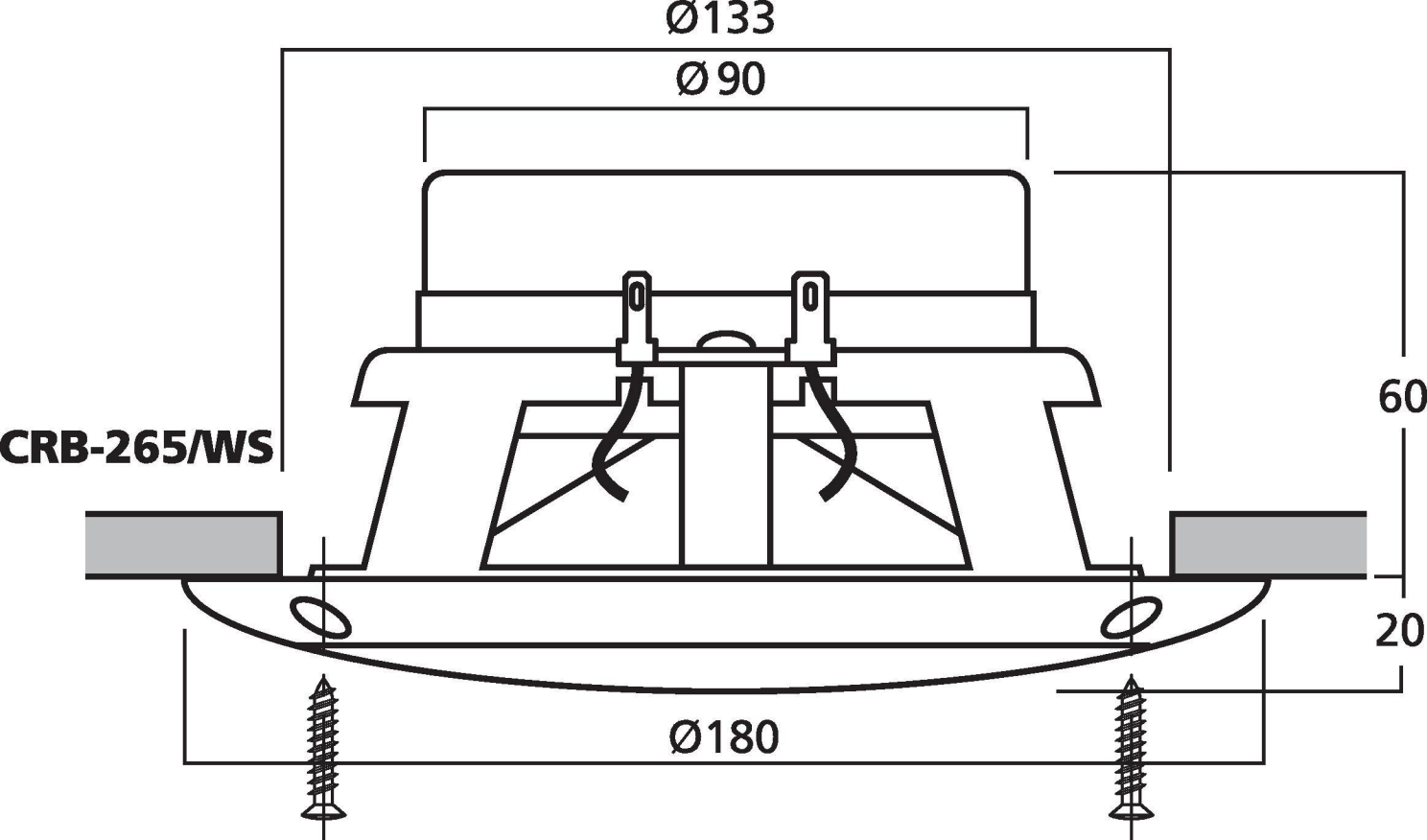
Ø133
Ø90
60
CRB-265/WS
20
Ø180